ООО «СТ-ПЕРИМЕТР»
440072, г. Пенза,
ул. Антонова, 3Г
Тел./Факс: (8412) 694-651
www.st-perimetr.ru

ТИПОВОЕ ПРОЕКТНОЕ РЕШЕНИЕ № ТП-13-1

ПО БЛОКИРОВАНИЮ ВОРОТ И КАЛИТОК

СОДЕРЖАНИЕ

1 Типовой вариант блокирования ворот и калиток на участках с зоной отторжения от 5м однопозиционным охранным радиоволновым извещателем АНТИРИС-5.8-20…… 3

2 Блокирование ворот и калиток на участках с узкой зоной отторжения от 1м однопозиционным охранным радиоволновым извещателем АНТИРИС-24-40……...… 5

3 Блокирование ворот и калиток на участках с узкой зоной отторжения от 1 м и автомобильных шлюзов досмотра двухпозиционным охранным радиоволновым линейным извещателем ПРЕДЕЛ-200…… 8

4 Блокирование ворот и калиток объемным радиоволновым извещателем ДПР-10В на участках где необходимо создать объемную зону обнаружения (шлюзы досмотра), а так же отсутствует возможность создания зон перекрытия участков охраны ……. 10

Применение радиоволновых извещателей «АНТИРИС-5.8-20» в качестве средств охраны ворот и калиток

Данный вариант установки однопозиционных охранных радиоволновых извещателей серии «АНТИРИС-5.8-20» предназначен для обнаружения проникновения через ворота и калитки, установленные в любые виды заграждения.

Таблица 1 - Характеристики варианта применения

№ п/п	Наименование	Значение [1]
1.	Протяженность одного участка, максимальная, м	20
2.	Минимальное расстояние от ворот до датчика вдоль ограждения, м	5
3.	Высота установки кронштейна извещателя, не менее, м	1,5 - 1,75
4.	Диаметр АКЛ, не более, м	0,6

1 Преимущества и ограничения предлагаемого решения

1.1 Преимущества:

- создание непрерывной и высокой зоны обнаружения, непреодолимой с использованием лестниц;

- радиоволновый принцип работы извещателей позволяет сформировать невидимую для глаз, объемную зону обнаружения, труднопреодолимую для нарушителя;

- извещатели не подвержены влиянию погодных условий (туманы, осадки в виде дождя и снега до 40 мм/ч, запотевание и обледенение и т.п.);

- неизменная чувствительность во всем объеме зоны обнаружения;

- регулировка дальности зоны обнаружения с шагом 2,5м.

1.2 Ограничения:

- диаметр АКЛ, установленной в качестве козырька над ограждением, не должен превышать 600 мм;

- указанные в РЭ.

2 Способы установки

В случае охраны периметра однорубежной системой охраны на базе вибрационных средств обнаружения при блокировании выделенных участков ворот и калиток извещатели АНТИРИС-5.8-20 должны быть установлены в соответствии с Вариантом 1.1 и Вариантом 1.2.

При наличии на объекте второго рубежа охраны на базе радиоволновых средств обнаружения, либо при однорубежной системе охраны на базе радиоволновых средств обнаружения, установка извещателей АНТИРИС-5.8-20 (при блокировании выделенных

участков ворот и калиток) должна быть произведена в соответствии с Вариантом 1.3 и обеспечивать перекрытие зон обнаружения смежных участков охраны.

На объектах с высоким снежным покровом извещатели АНТИРИС-5.8-20 устанавливаются в соответствии с Вариантом 1.4.

2.1 **Вариант 1.1**

Извещатель АНТИРИС-5.8-20 устанавливается на КМЧ-4, закрепленного на КМЧ-5 или аналогичную опору[3]. Максимальное удаление опоры от ограждения – 1м.

Преимуществом данного варианта установки является возможность регулирования расстояния от блока извещателя до ограждения.

2.2 **Вариант 1.2** Установка на ограждении.

Допускается установка извещателей на ограждениях не подверженных вибрациям (максимальная амплитуда отклонения (вибрации) стойки, не приводящее к ложным срабатываниям – 12мм). При установке извещателя на ограждении, оборудованного козырьком диаметром не более 0,6м, для формирования зоны отчуждения (исключения попадания АКЛ в зону обнаружения), необходимо применить комплект монтажных частей КМЧ-4.

Высота установки приемопередатчика АНТИРИС-5.8-20 должна быть 1,5- 1,75 м от уровня земли.

Извещатель в комплекте с КМЧ-4 обозначается индексом «К» («АНТИРИС-5.8-20-К»).

Недостатками данного решения являются требования к виброустойчивости опор ограждения и отсутствие вариантов позиционирования блока относительно полотна ограждения.

2.3 **Вариант 1.3**

Установка блоков извещателя производится на КМЧ-5 или аналогичных опорах*.

Высота установки приемопередатчика АНТИРИС-5.8-20 должна быть 1,5- 1,75 метра от уровня земли.

Извещатель в комплекте с КМЧ-5 обозначается индексом «С» («АНТИРИС-5.8-20-С»)

2.4 **Вариант 1.4** Установка на объектах с высоким снежным покровом.

Для обеспечения работы извещателя, без сезонного регулирования по высоте, приемопередатчики АНТИРИС-5.8-20 устанавливаются на КМЧ-6 на высоте до 3,6м.

Извещатель в комплекте с КМЧ-6 обозначается индексом «С1» («АНТИРИС-5.8-20-С1»).

Применение радиоволновых извещателей «АНТИРИС-24-40» в качестве средств охраны ворот и калиток

(рекомендовано для участков с шириной зоны отторжения от 1 до 2,5м)

Данный вариант установки однопозиционных охранных радиоволновых извещателей серии «АНТИРИС-24-40» предназначен для обнаружения проникновения через ворота и калитки, установленные в любые виды заграждения.

Таблица 1 - Характеристики варианта применения

№ п/п	Наименование	Значение [2]
1.	Протяженность одного участка, максимальная, м	20
2.	Минимальное расстояние от ворот до датчика вдоль ограждения, м	3
3.	Высота установки кронштейна извещателя, не менее, м	1,5-1,75
4.	Диаметр АКЛ, не более, м	0,6

1 Преимущества и ограничения предлагаемого решения

1.1 Преимущества:

- создание непрерывной и высокой зоны обнаружения, непреодолимой с использованием лестниц;

- максимальная ширина зоны обнаружения 1,2м;

- радиоволновый принцип работы извещателей позволяет сформировать невидимую для глаз, объемную зону обнаружения, труднопреодолимую для нарушителя;

- извещатели не подвержены влиянию погодных условий (туманы, осадки в виде дождя и снега до 40 мм/ч, запотевание и обледенение и т.п.);

- неизменная чувствительность во всем объеме зоны обнаружения;

- регулировка дальности зоны обнаружения с шагом 5м.

1.2 Ограничения:

- диаметр АКЛ, установленной в качестве козырька над ограждением, не должен превышать 600 мм;

- высота травяного покрова 0,2м;

- указанные в РЭ.

2 Способы установки

При наличии на объекте второго рубежа охраны на базе радиоволновых средств обнаружения, либо при однорубежной системе охраны на базе радиоволновых средств

обнаружения, установка извещателей АНТИРИС-24-40 (при блокировании выделенных участков ворот и калиток) должна быть произведена в соответствии с Вариантом 2.1, Вариантом 2.2, Вариантом 2.3 (для объектов с высоким снежным покровом) и обеспечивать перекрытие зон обнаружения смежных участков охраны.

В случае охраны периметра однорубежной системой охраны на базе вибрационных средств обнаружения при блокировании выделенных участков ворот и калиток извещатели АНТИРИС-24-40 должны быть установлены в соответствии с Вариантом 2.4 и Вариантом 2.5 (для объектов с высоким снежным покровом).

2.1 **Вариант 2.1**

Установка извещателя АНТИРИС-24-40 производится на КМЧ-5 или аналогичных опорах[3].

Высота установки приемопередатчика АНТИРИС-24-40 должна быть 1,5- 1,75 метра от уровня земли.

Извещатель в комплекте с КМЧ-5 обозначается индексом «С» («АНТИРИС-24-40-С»)

2.2 **Вариант 2.2** Установка на ограждении.

Допускается установка извещателей на железобетонных и кирпичных ограждениях не подверженных вибрациям (максимальная амплитуда отклонения (вибрации), не приводящее к ложным срабатываниям – 3мм). При установке приемопередатчика на ограждении, оборудованного козырьком диаметром не более 0,6м, для формирования зоны отчуждения (исключения попадания АКЛ в зону обнаружения), необходимо применить комплект монтажных частей КМЧ-4. Высота установки приемопередатчика АНТИРИС-24-40 должна быть 1,5- 1,75 м от уровня земли. Извещатель в комплекте с КМЧ-4 обозначается индексом «К» («АНТИРИС-24-40-К»).

2.3 **Вариант 2.3**

Для обеспечения работы извещателя, без сезонного регулирования по высоте, приемопередатчик АНТИРИС-24-40 устанавливается на КМЧ-6 на высоте от 1,75 до 3,6 м. Извещатель в комплекте с КМЧ-6 обозначается индексом «С1» («АНТИРИС-24-40-С1»).

2.4 **Вариант 2.4**[4]

Для обеспечения непрерывного рубежа охраны на участке ворот/калитки приемопередатчики двух извещателей устанавливаются встречно на КМЧ-5 или аналогичных опорах[3]. Высота установки приемопередатчиков АНТИРИС-24-40 должна быть 1,5- 1,75 метра от уровня земли.

Извещатель в комплекте с КМЧ-5 обозначается индексом «С» («АНТИРИС-24-40-С»)

2.5 **Вариант 2.5**[4] Установка на объектах с высоким снежным покровом (с перекрытием зон обнаружения).

Для обеспечения работы извещателей, без сезонного регулирования по высоте, извещатель АНТИРИС-24-40 устанавливаются на КМЧ-6 на высоте от 1,75 до 3,6 м.

Извещатель в комплекте с КМЧ-6 обозначается индексом «С1» («АНТИРИС-24-40-С1»).

Применение радиоволновых извещателей «ПРЕДЕЛ-200» в качестве средств охраны калиток и ворот (в т.ч. шлюзов)

Данный вариант установки охранных линейных радиоволновых извещателей серии «ПРЕДЕЛ-200» характеризуется малой шириной требуемой зоны отчуждения (вариант применения «забор») и предназначен для обнаружения человека, пересекающего зону обнаружения по поверхности земли.

1 Преимущества и ограничения предлагаемого варианта

1.1 Преимущества:

- малая ширина требуемой зоны отчуждения от 0,7 до 1м (в зависимости от длины участка охраны);
- не предъявляются требования к участку за пределами радионепрозрачных (металлических, железобетонных и т.п.) стен и ограждений;
- извещатель объединяет преимущества ИК и радиоволнового принципов обнаружения: нечувствителен к движению (деревьев, кустов, людей и транспорта) вблизи зоны обнаружения и независим от метеоусловий (обледенение, запотевание, густой туман и сильные осадки);
- радиоволновый принцип работы извещателей позволяет сформировать невидимую для глаз, объемную зону обнаружения, труднопреодолимую для нарушителя;
- извещатели не подвержены влиянию погодных условий (туманы, осадки в виде дождя и снега до 40 мм/ч, запотевание и обледенение и т.п.);
- возможность создания непрерывного рубежа охраны.

1.2 Ограничения:

- предъявляются требования к подстилающей поверхности земли (покос травы, вырубка кустов, выравнивание участков грунта и т.п.);
- предъявляются требования к расстоянию по горизонтали от оси ЗО до границ зоны отчуждения;
- предъявляются требования к расстоянию между прутками сетчатого ограждения;
- в зоне отчуждения не допускается наличие кустов и веток деревьев, крупных неподвижных предметов и строительных сооружений. Не допускается движение транспорта, людей и животных.

2 Способ установки

2.1 **Блокирование шлюзов.** Для блокирования ворот шлюзов досмотра автотранспорта, выделенных сетчатым ограждением, блоки ПРЕДЕЛ-200 должны быть установлены в соответствии с **Вариантом 3.1**.

В качестве заграждения может быть использовано сетчатое заграждение из ССЦП, сетки "Рабица" и т.п. Расстояние между прутками сетчатого ограждения должно быть не менее 20мм для обеспечения прохождения радиосигнала. Основные требования к месту и способу монтажа данного варианта установки извещателей приведены в руководстве по эксплуатации (РЭ).

Угол между примыкающим и основным ограждением должен быть не менее 60^0 и не более 120^0.

Блоки извещателя устанавливаются горизонтально.

Установка блоков производится на КМЧ-3 или аналогичные (металлическая труба диаметром от 60 до 90 мм). Для объектов с высоким снежным покровом рекомендуется применять КМЧ-3у.

Извещатель в комплекте с КМЧ-3 обозначается индексом «С» («ПРЕДЕЛ-200-С»).

Извещатель в комплекте с КМЧ-3у обозначается индексом «С1» («ПРЕДЕЛ-200-С1»).

Примечание – Возможно снижение сигнала между блоками ПРМ и ПРД ПРЕДЕЛ-200 при налипании мокрого снега и образовании льда на полотне сетчатого ограждения.

2.2 **Блокирование ворот и калиток на участках с малой зоной отторжения (от 1м).**

Блоки ПРЕДЕЛ-200 должны быть установлены в соответствии с **Вариантом 3.2**.

Установка блоков производится на КМЧ-3 или аналогичные (металлическая труба диаметром от 60 до 90 мм). Для объектов с высоким снежным покровом рекомендуется применять КМЧ-3у.

Извещатель в комплекте с КМЧ-3 обозначается индексом «С» («ПРЕДЕЛ-200-С»).

Извещатель в комплекте с КМЧ-3у обозначается индексом «С1» («ПРЕДЕЛ-200-С1»).

2.3 **Блокирование ворот и калиток (в т.ч. автомобильных шлюзов) с обеспечением высоты зоны обнаружения на участке охраны до 2м.**

Блоки ПРЕДЕЛ-200 должны быть установлены в соответствии с **Вариантом 3.3**.

Установка блоков производится на КМЧ-3у или аналогичные (металлическая труба диаметром от 60 до 90 мм).

Применение объемных радиоволновых извещателей «ДПР-10В» в качестве средств охраны калиток и ворот (в т.ч. шлюзов)

Данный вариант установки охранных объемных радиоволновых извещателей «ДПР-10В» предназначено для участков, на которых невозможно применение однопозиционных извещателей типа серии «АНТИРИС» и двухпозиционных извещателей типа «ПРЕДЕЛ».

Благодаря частоте излучения передатчика извещателя ДПР-10В (433 МГц), радиосигнал отражается от ограждения и «огибает» металлические конструкции, находящиеся в зоне охраны. Фактически, извещатель формирует объемную зону обнаружения, заполняющую всю площадку, но не выходящую за пределы ограждения (из металлической сетки с ячейкой до 150х150 мм).

1 Преимущества и ограничения предлагаемого варианта

1.1 Преимущества:

- объемная зона обнаружения (до: длина 10 м х ширина 6 м х высота 2,2 м);
- отсутствие «мертвых зон» в местах установки блоков;
- высокая помехоустойчивость.

1.2 Ограничения:

- металлические предметы высотой более 0,8 м и шириной (диаметром) менее 0,1 м должны располагаться не ближе 0,2 м от любого из блоков извещателя. Металлические предметы высотой более 0,8 м и шириной (диаметром) более 0,1м должны располагаться не ближе 1,5 м от любого из блоков извещателя;
- влияние на радиоуправляемые шлагбаумы и т.п, работающих на частоте 433 МГц;

2 Способ установки. Вариант 4.

Приемный и передающий блоки извещателя устанавливается на круглые опоры ограждения при помощи КМЧ (комплект монтажных частей) из комплекта поставки извещателя, а на квадратные опоры с максимальными размерами 90х85 мм при помощи КМЧ-4ск, для установки на опорах с максимальными размерами 120х120 мм применяется КМЧ-4ск/1 (поставляется по отдельному заказу). Для установки блоков на полотно сетчатого заграждения или на заграждение из профиля 20х40 мм при расстоянии между внутренними поверхностями профилей 100 и 150 мм применяется КМЧ-4ск/2.

При невозможности установки на опору ограждения, используются дополнительные опоры из комплекта КМЧ-С (поставляются по отдельному заказу) устанавливаемые в грунт. Расстояние от блоков ПРМ и ПРД до внутреннего ограждения должно составлять 1-2 м. Основания опор бетонируются.

Примечание:

1. - Все характеристики, рекомендации и размеры не должны противоречить данным, приведенным в руководстве по эксплуатации на извещатель "АНТИРИС-5.8-20", являющимся основным документом.

2. - Все характеристики, рекомендации и размеры не должны противоречить данным, приведенным в руководстве по эксплуатации на извещатель "АНТИРИС-24-40", являющимся основным документом.

3. - Опоры должны быть выполнены из асбестоцементных или металлических труб диаметром не менее 100 - 150 мм и не подверженных вибрациям. Длина трубы должна быть не менее 3 м. Глубина заглубления трубы в землю не менее 1 м. С целью исключения нарушения юстировки и вибрации блоков извещателя, в процессе последующей эксплуатации, рекомендуется опоры устанавливать на фундамент. Тип и размеры фундамента определяются с учетом типа грунта и климатических условий для района установки. Основные рекомендуемые установочные размеры и расстояния приведены на чертежах. Кронштейны с электронными блоками закрепляются к площадкам опорным в виде швеллера при помощи трех болтов М6х10. Площадки опорные закрепляются к опорам дополнительным при помощи хомутов червячных. Более подробно процесс установки описан в РЭ.

4. - При встречном включении извещателей АНТИРИС-24-40 (при расстоянии между блоками до 10 м) рекомендуется разнести оси зон обнаружения извещателей (параллельно в горизонтальной плоскости) на расстояние не менее 0,4 м.

Вариант 1.1. Схема расположения извещателей АНТИРИС-5.8-20 с установкой на КМЧ-4, закрепленного на КМЧ-5

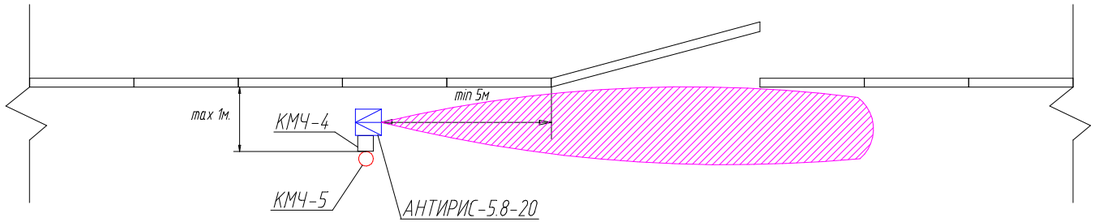

Вариант 1.2. Схема расположения извещателей АНТИРИС-5.8-20 с установкой на КМЧ-4

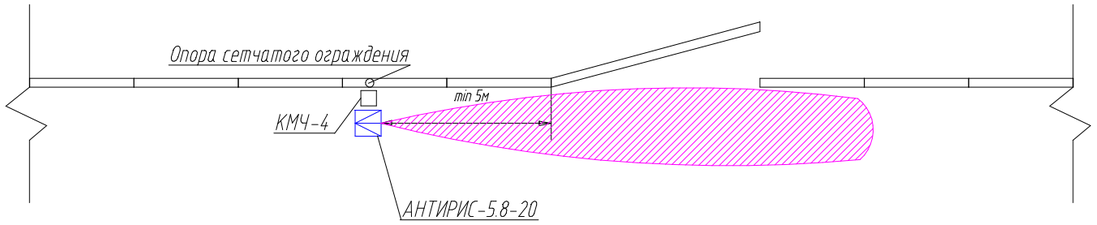

Вариант 1.3. Схема расположения извещателей АНТИРИС-5.8-20 с установкой на КМЧ-5

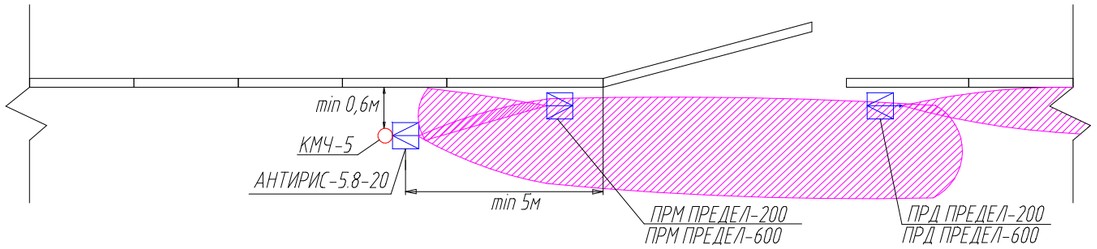

Вариант 1.4. Схема расположения извещателей АНТИРИС-5.8-20 с установкой на КМЧ-6

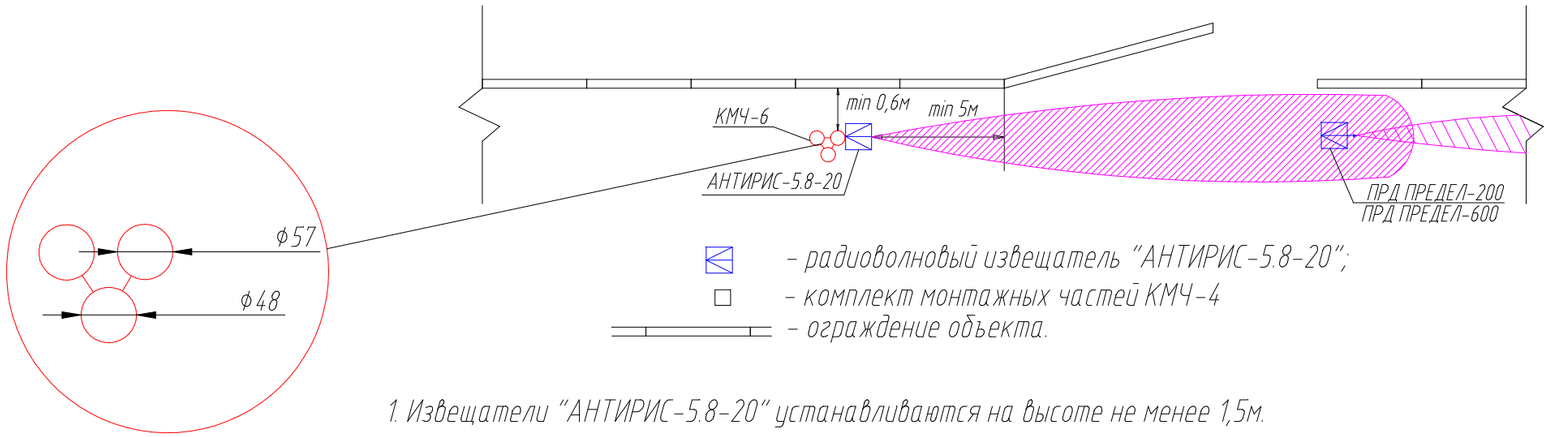

1. Извещатели "АНТИРИС-5.8-20" устанавливаются на высоте не менее 1,5м.
2. Максимальная длина одного участка охраны составляет 20 м .

						ТП-13		
						Типовой проект		
Изм	Кол.уч	Лист	№док.	Подпись	Дата			
Разраб.						Охранная сигнализация	Стадия	Лист	Листов
Пров.							ТП	12	24
Н.контр.						Применение извещателей АНТИРИС-5.8-20	СТ ПЕРИМЕТР охрана периметра	
Утв.								

Согласовано:

Взам.инв.N | Подпись и дата | Инв. N подл.

Формат А1

Вариант 2.1. Схема расположения извещателей АНТИРИС-24-40 с установкой на КМЧ-5

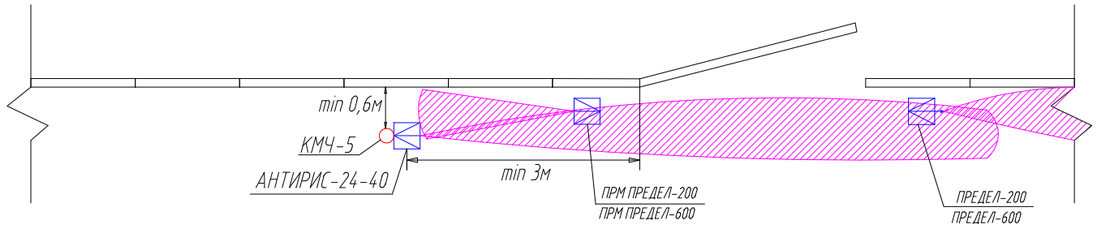

Вариант 2.2. Схема расположения извещателей АНТИРИС-24-40 с установкой на КМЧ-4

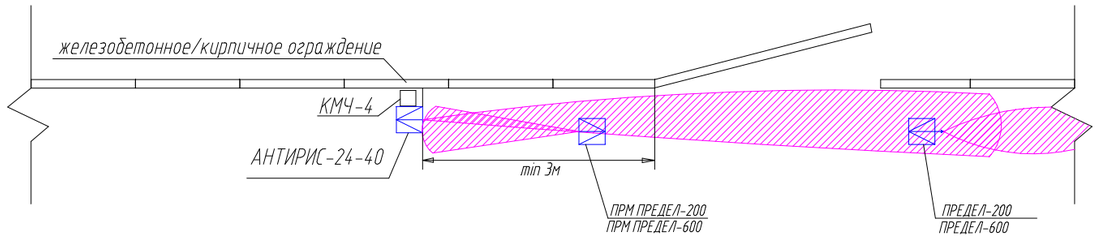

Вариант 2.3. Схема расположения извещателей АНТИРИС-24-40 с установкой на КМЧ-6

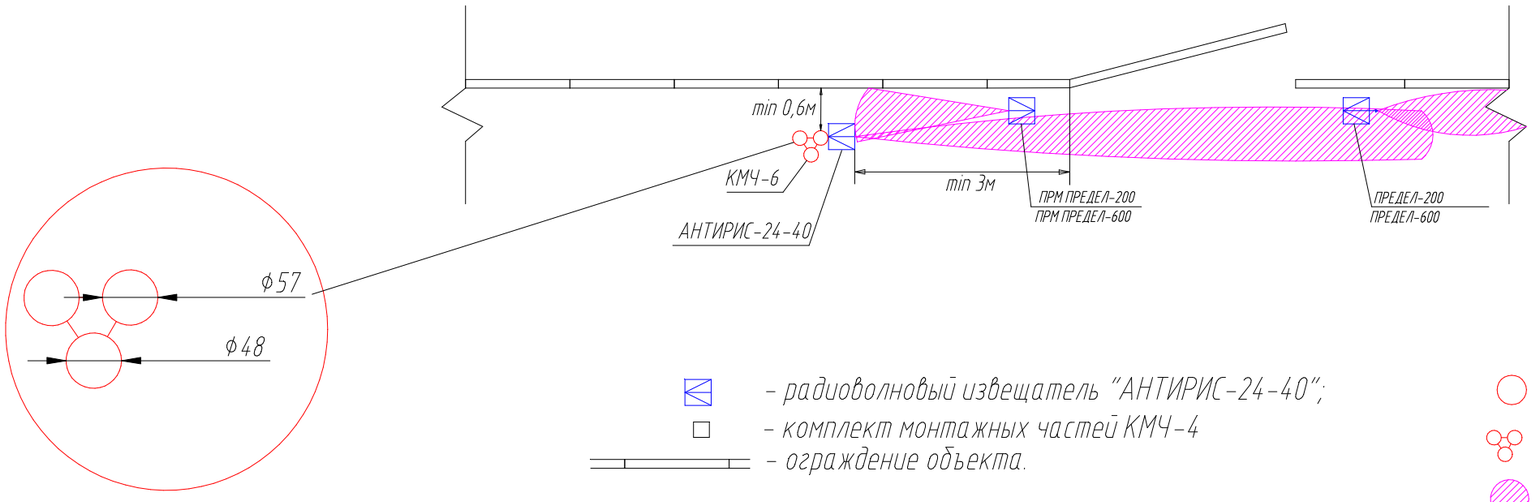

- радиоволновый извещатель "АНТИРИС-24-40";
- комплект монтажных частей КМЧ-4
- ограждение объекта.
- комплект монтажных частей КМЧ-5
- комплект монтажных частей КМЧ-6
- зона обнаружения

1. Извещатели "АНТИРИС-24-40" устанавливаются на высоте не менее 1,5м.
2. Максимальная длина одного участка охраны составляет 20 м .

						ТП-13		
						Типовой проект		
Изм.	Кол.уч.	Лист	№док.	Подпись	Дата			
Разраб.						Охранная сигнализация	Стадия	Лист	Листов
Пров.							ТП	13	24
Н.контр.						Применение извещателей АНТИРИС-24-40	СТ ПЕРИМЕТР охрана периметра		
Утв.									

Согласовано:

Взам.инв.N | Подпись и дата | Инв. N подл.

Формат А1

Вариант 2.4. Схема расположения извещателей АНТИРИС-24-40 с установкой на КМЧ-5

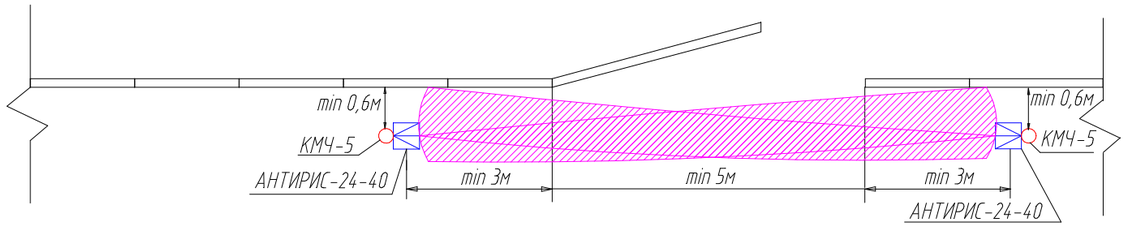

Вариант 2.5. Схема расположения извещателей АНТИРИС-24-40 с установкой на КМЧ-6

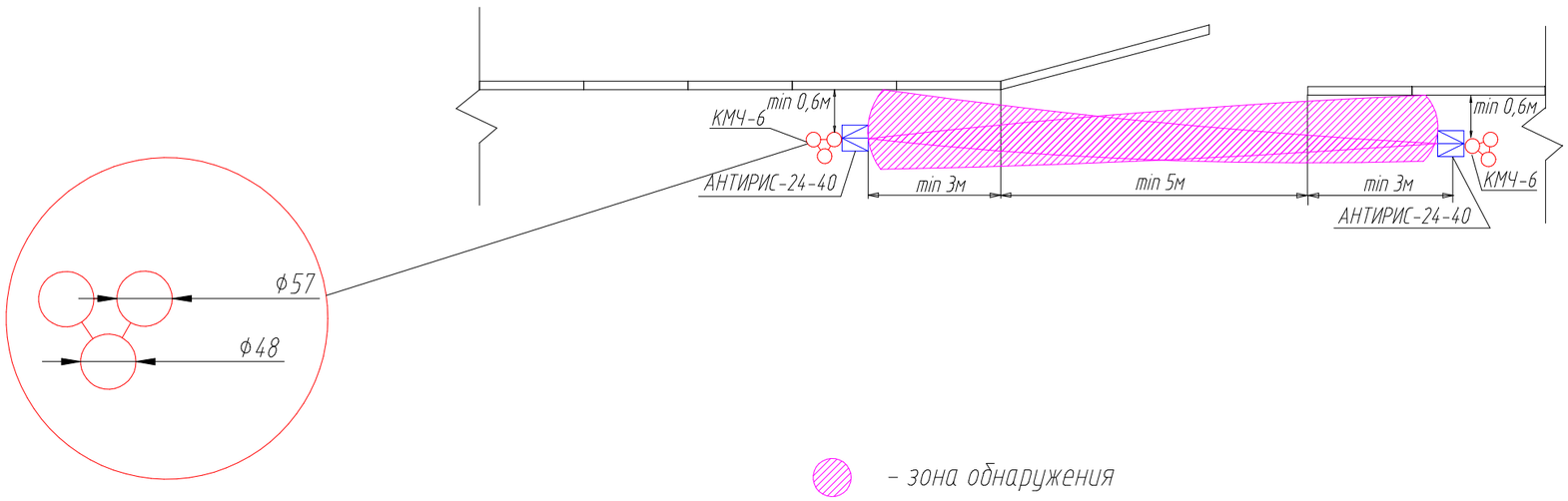

- зона обнаружения
- комплект монтажных частей КМЧ-5
- комплект монтажных частей КМЧ-6
- радиоволновый извещатель "АНТИРИС-24-40";
- комплект монтажных частей КМЧ-4
- ограждение объекта.

1. Извещатели "АНТИРИС-24-40" устанавливаются на высоте не менее 1,5м.
2. Максимальная длина одного участка охраны составляет 20 м .

						ТП-13		
						Типовой проект		
Изм	Кол.уч	Лист	N°док.	Подпись	Дата			
Разраб.						Охранная сигнализация	Стадия	Лист	Листов
Пров.							ТП	14	24
Н.контр.						Применение извещателей АНТИРИС-24-40	СТ ПЕРИМЕТР охрана периметра	
Утв.								

Согласовано:

Взам.инв.N | Подпись и дата | Инв. N подл.

Формат А1

Вариант 3.1. Схема расположения извещателя ПРЕДЕЛ-200 с установкой на КМЧ-3.

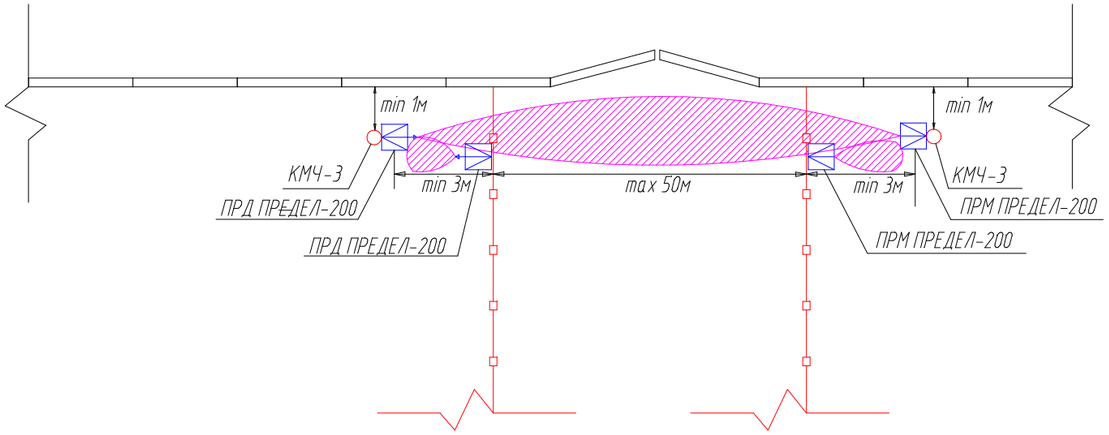

Вариант 3.2. Схема расположения извещателя ПРЕДЕЛ-200 с установкой на КМЧ-3.

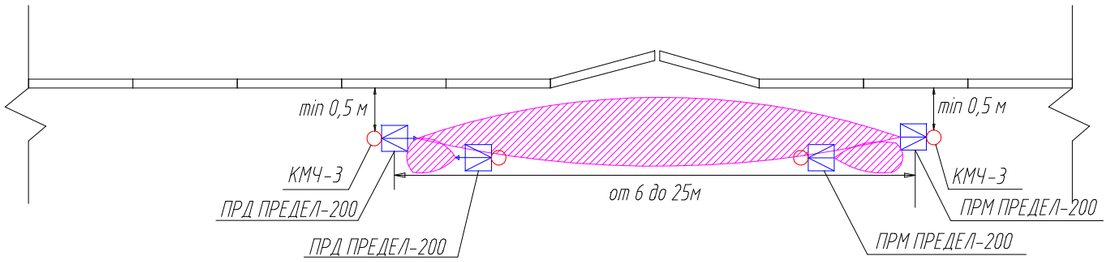

- комплект монтажных частей КМЧ-3

- извещатель "ПРЕДЕЛ-200";

- ограждение объекта.

- радиопрозрачное ограждение, выполненное из сетки ССЦП.

Извещатели"ПРЕДЕЛ-200" устанавливается на КМЧ-3 на высоте 0,8-0,9м над поверхностью земли.

- примерная форма зоны обнаружения.

						ТП-13		
						Типовой проект		
Изм.	Кол.уч.	Лист	N°док.	Подпись	Дата			
Разраб.						Охранная сигнализация	Стадия	Лист	Листов
Пров.							ТП	15	24
Н.контр.						Применение извещателей ПРЕДЕЛ-200	ПЕРИМЕТР охрана периметра	
Утв.								

Согласовано:

Взам.инв.N

Подпись и дата

Инв. N подл.

Формат А1

Вариант 3.3. Схема расположения извещателей ПРЕДЕЛ-200.

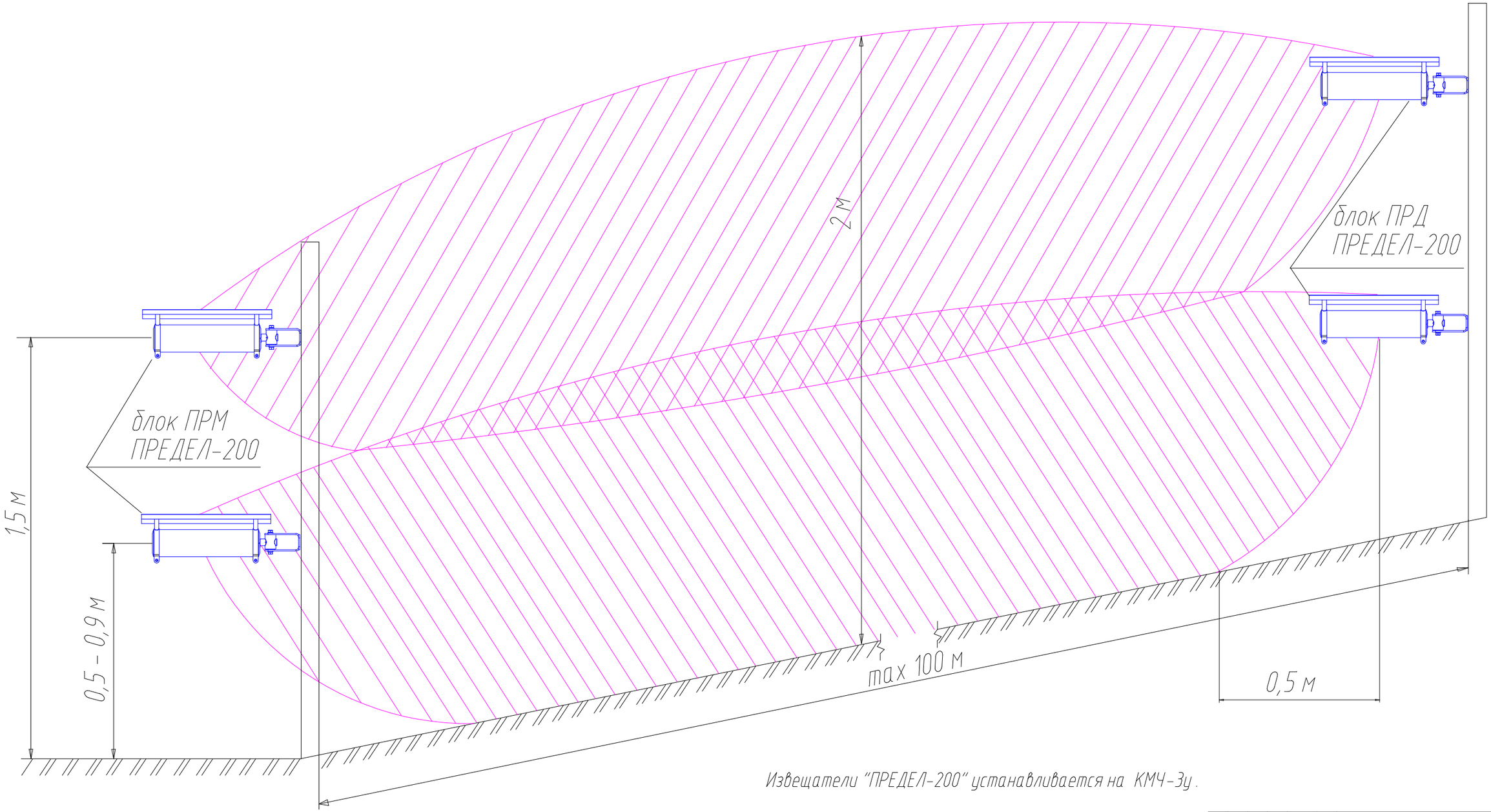

Извещатели "ПРЕДЕЛ-200" устанавливается на КМЧ-3у.

– примерная форма зоны обнаружения.

						ТП-13		
						Типовой проект		
Изм.	Кол.уч.	Лист	N°док.	Подпись	Дата			
Разраб.						Охранная сигнализация	Стадия	Лист	Листов
Пров.							ТП	16	24
Н.контр.						Применение извещателей ПРЕДЕЛ-200	ПЕРИМЕТР охрана периметра		
Утв.									

Согласовано:

Взам.инв.N

Подпись и дата

Инв. N подл.

Формат А1

Вариант 4. Схема расположения извещателя ДПР-10В

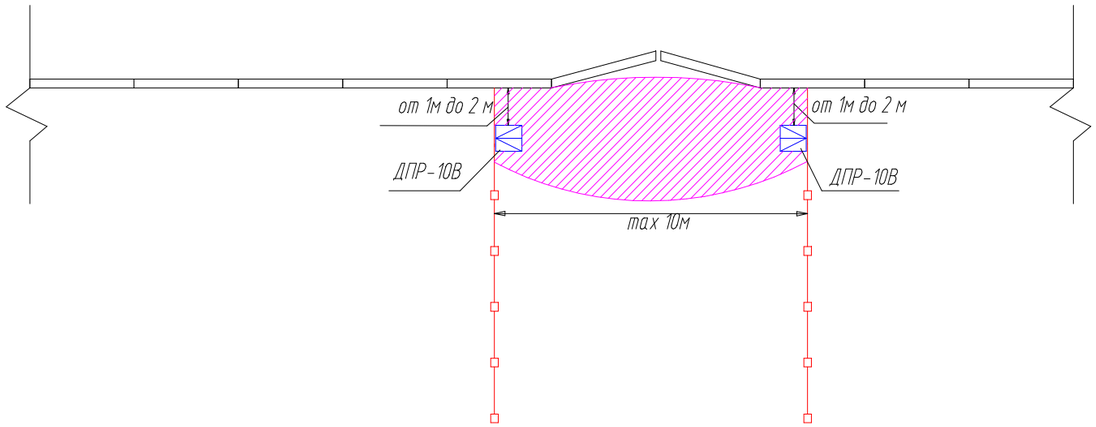

- примерная зона обнаружения.

- ограждение объекта.

- внутреннее ограждение объекта.

1. Извещатель "ДПР-10В" устанавливается на КМЧ-4ск.
2. Максимальная длина одного участка охраны составляет 10 м.

						ТП-13		
						Типовой проект		
Изм.	Кол.уч.	Лист	N°док.	Подпись	Дата			
Разраб.						Охранная сигнализация	Стадия	Лист	Листов
Пров.							ТП	17	24
Н.контр.						Применение извещателей ДПР-10В	ПЕРИМЕТР охрана периметра		
Утв.									

Согласовано:

Взам.инв.N

Подпись и дата

Инв. N подл.

Формат А1

Установка АНТИРИС-5.8-20 на КМЧ-4 и КМЧ-5

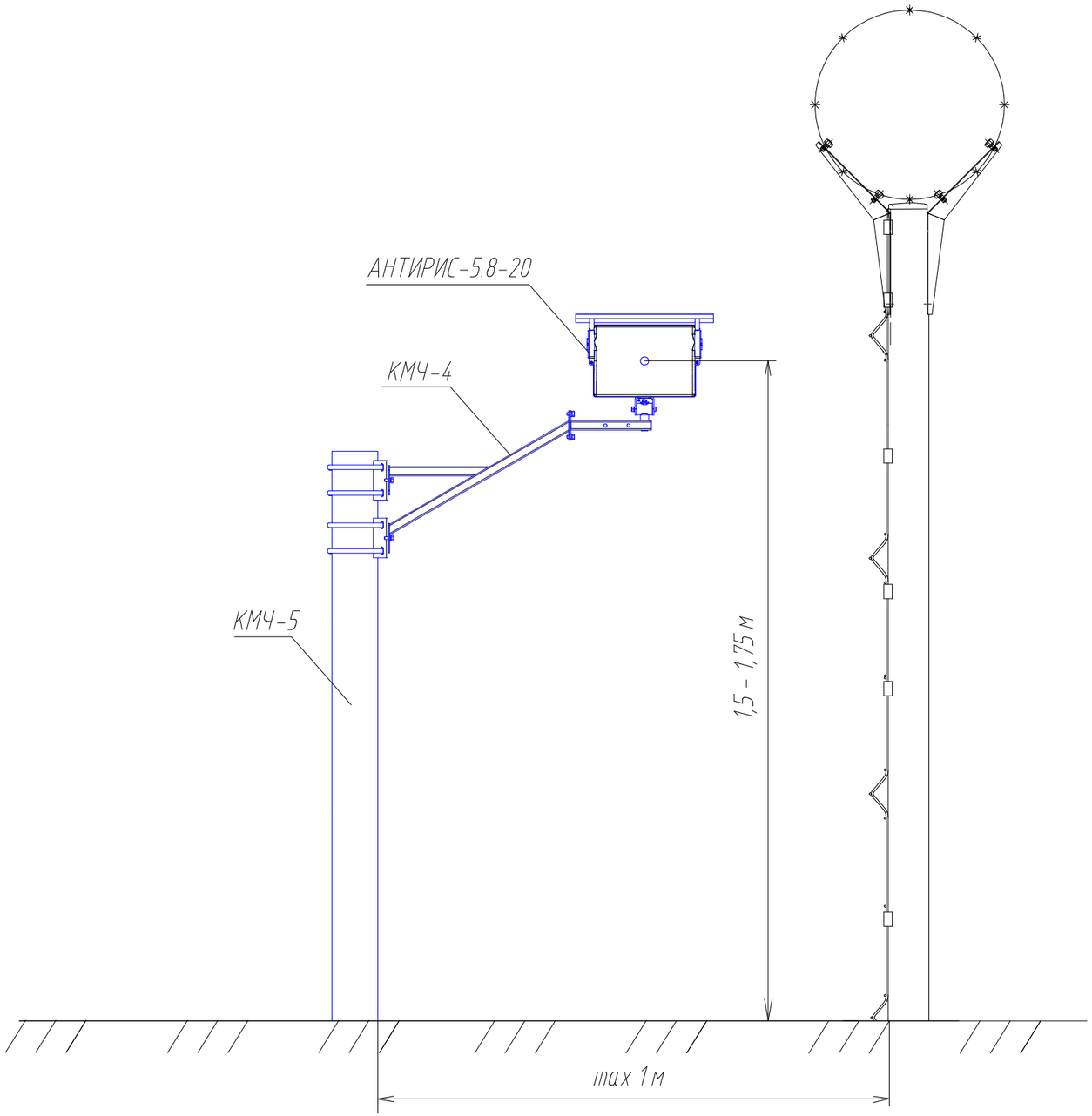

Установка АНТИРИС-5.8-20 на КМЧ-4

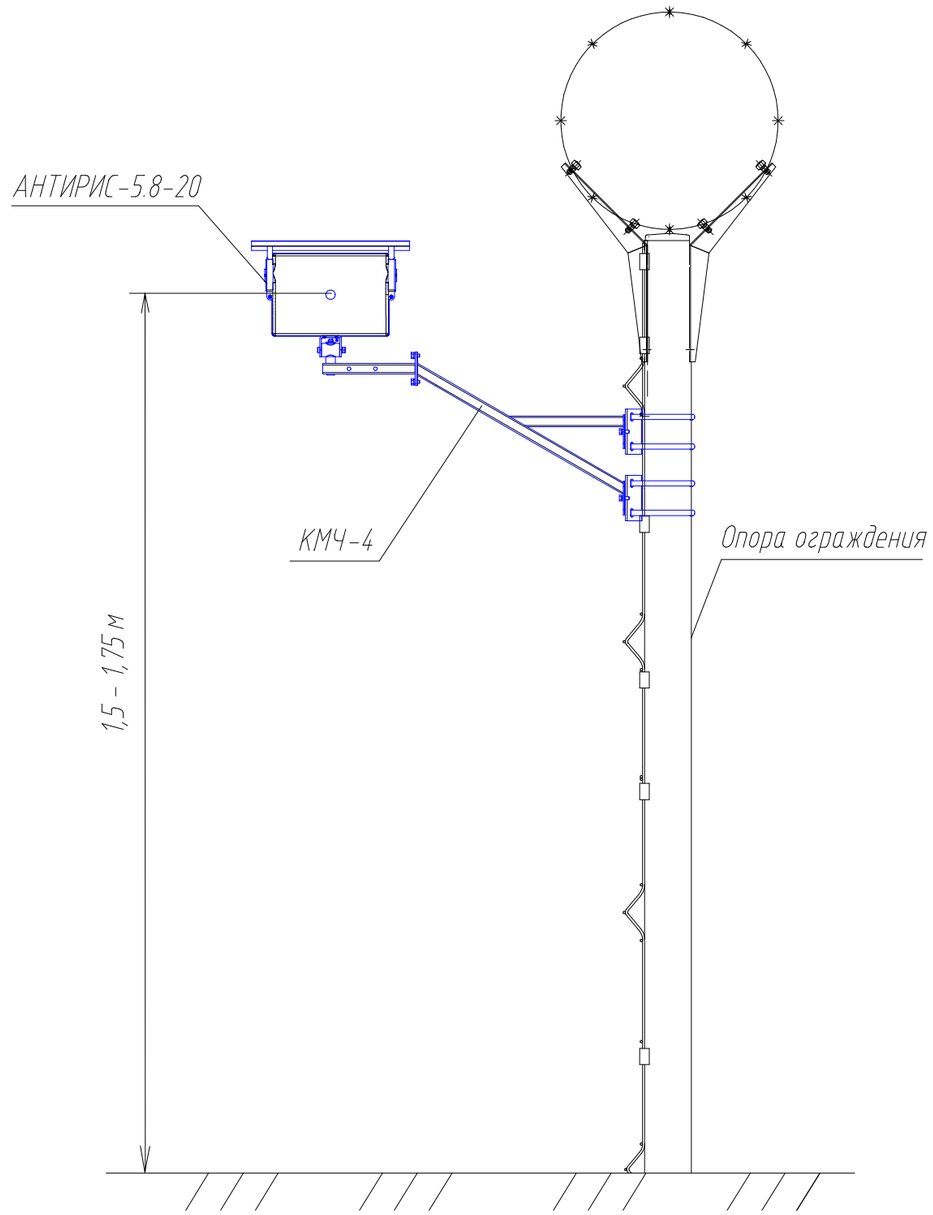

Согласовано:

Взам.инв.N

Подпись и дата

Инв. N подл.

						ТП-13		
						Типовой проект		
Изм.	Кол.уч.	Лист	N°док.	Подпись	Дата			
Разраб.						Охрана ворот и калиток	Стадия	Лист	Листов
Пров.							ТП	18	24
Н.контр.						Установка извещателя АНТИРИС-5.8-20 на КМЧ-4 и КМЧ-5(дополнительной опоре)	СТ ПЕРИМЕТР охрана периметра		
утв.									

Формат А1

Установка АНТИРИС-5.8-20 , АНТИРИС-24-40 на КМЧ-4, КМЧ-6

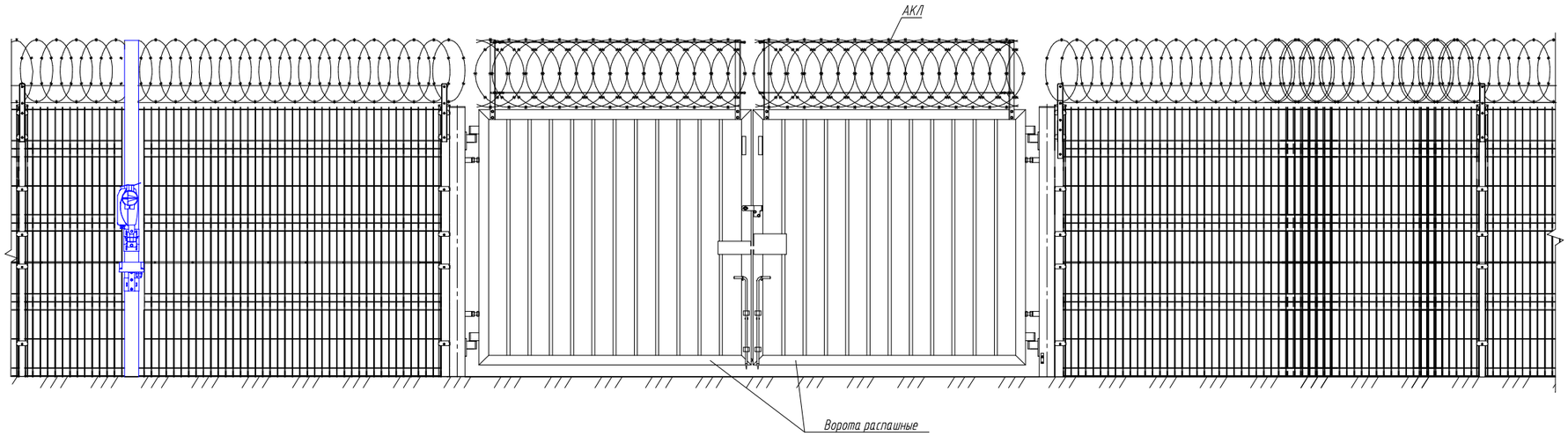

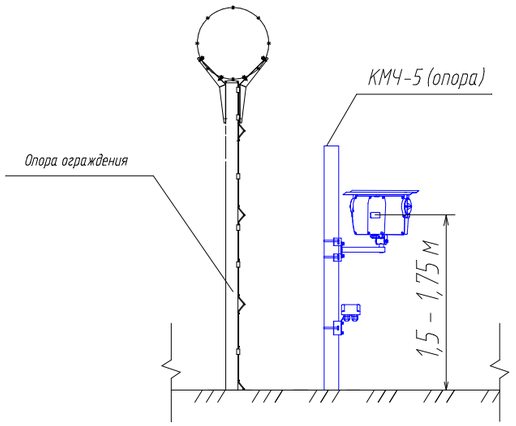

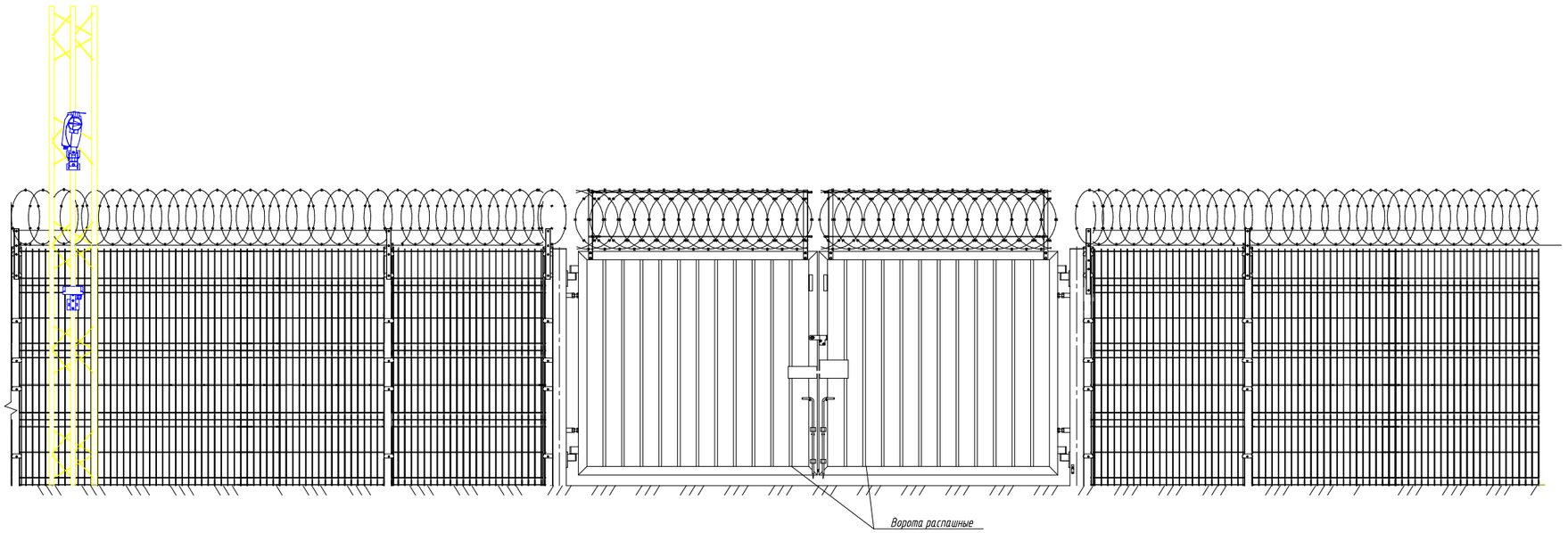

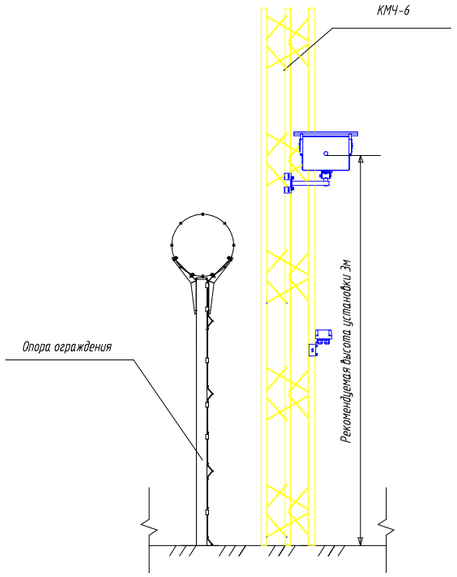

Согласовано

Взам.инв.N

Подпись и дата

Инв. N подл.

						ТП-13		
						Типовой проект		
Изм.	Кол.уч.	Лист	N°док.	Подпись	Дата			
Разраб.						Охрана ворот и калиток	Стадия	Лист	Листов
Пров.							ТП	19	24
Н.контр.						Установка извещателей АНТИРИС-5.8-20 , АНТИРИС-24-40 на КМЧ-6 и КМЧ-5	СТ ПЕРИМЕТР охрана периметра		
Утв.									

Формат А1

Установка АНТИРИС-5.8-20 , АНТИРИС-24-40 на КМЧ-4

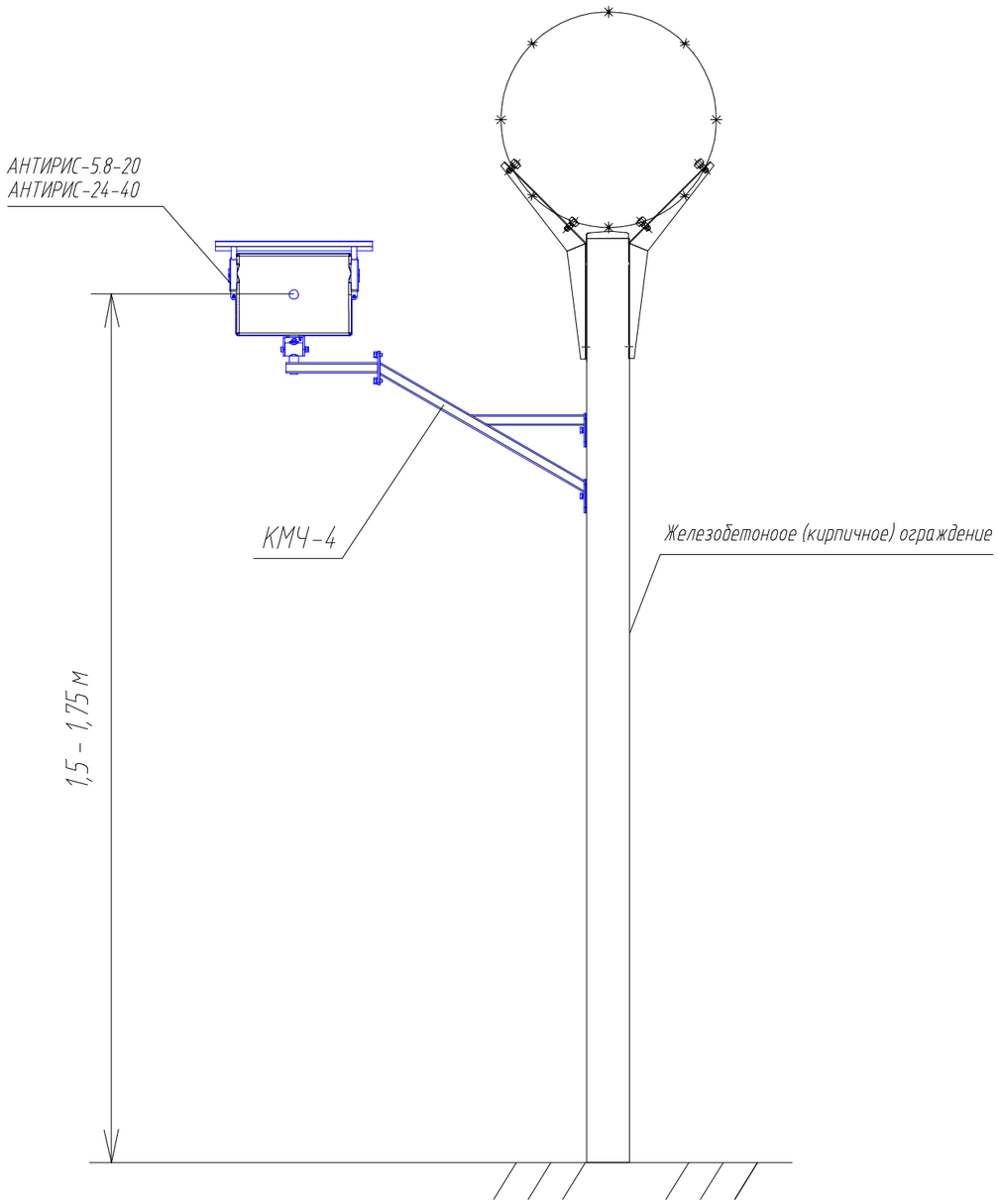

Согласовано:

Взам.инв.N

Подпись и дата

Инв. N подл.

Изм.	Кол.уч.	Лист	N°док.	Подпись	Дата	ТП-13
						Типовой проект
Разраб.						Охрана ворот и калиток — Стадия: ТП; Лист: 20; Листов: 24
Пров.						
Н.контр.						Установка извещателей АНТИРИС-5.8-20 , АНТИРИС-24-40 на ж/б ограждении
утв.						СТ ПЕРИМЕТР охрана периметра

Формат А1

Схемы подключения извещателей АНТИРИС

Схема подключения N1(при использовании одного извещателя)

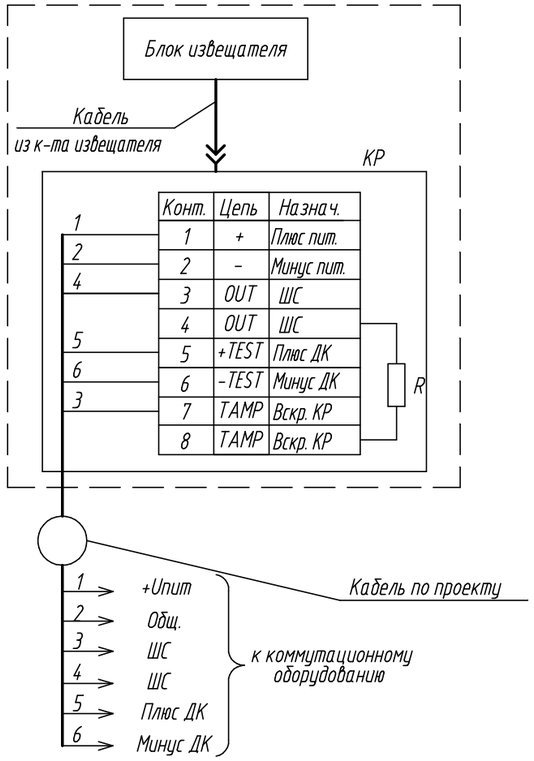

Конт.	Цепь	Назнач.
1	+	Плюс пит.
2	–	Минус пит.
3	OUT	ШС
4	OUT	ШС
5	+TEST	Плюс ДК
6	–TEST	Минус ДК
7	TAMP	Вскр. КР
8	TAMP	Вскр. КР

Схема подключения N2
(подключение извещателей по схемме "И")

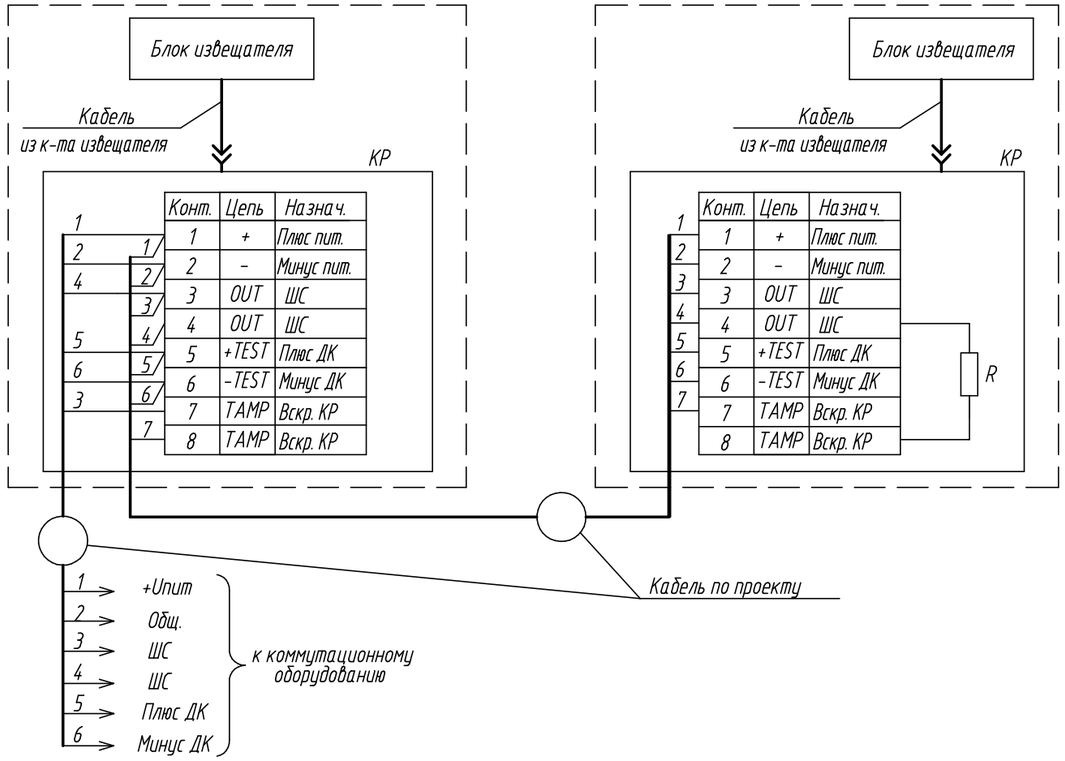

Конт.	Цепь	Назнач.
1	+	Плюс пит.
2	–	Минус пит.
3	OUT	ШС
4	OUT	ШС
5	+TEST	Плюс ДК
6	–TEST	Минус ДК
7	TAMP	Вскр. КР
8	TAMP	Вскр. КР

Поз.	Наименование	Кол.	Примечание
КР	Коробка распределительная из к-та извещателя	2	
R	Оконечный резистор (по проекту)	1	

1. Подключение производить в соответствии с эксплуатационной документацией на изделие;
2. Неиспользованные жилы кабеля заизолировать и уложить по месту.

Изм.	Кол.уч.	Лист	Nдок.	Подп.	Дата	ТП-13		
						Типовой проект		
Разраб.						Охранная сигнализация. Охрана ворот и калиток.	Стадия	Лист	Листов
Пров.							ТП	21	24
Н.контр.						Схемы подключения извещателя АНТИРИС	СТ ПЕРИМЕТР охрана периметра		
Утв.									

Согласовано:

Взам.инв.N

Подп. и дата

Инв.Nподл.

Формат А3

Схемы подключения извещателя ПРЕДЕЛ-200

Схема подключения N1

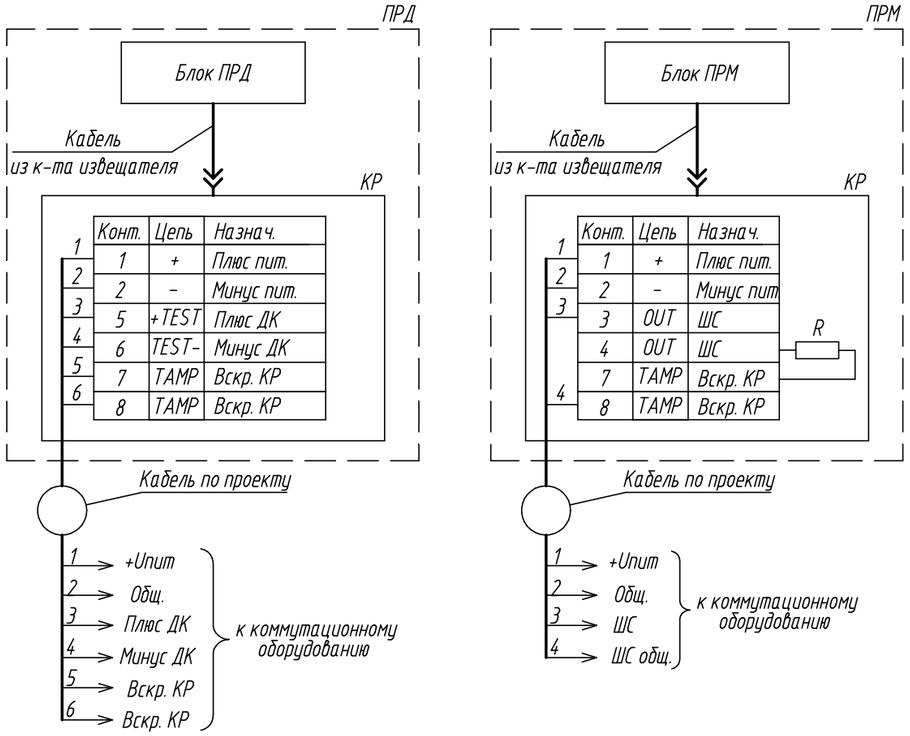

Схема подключения N2
(подключение извещателя транзитом через блок ПРД)

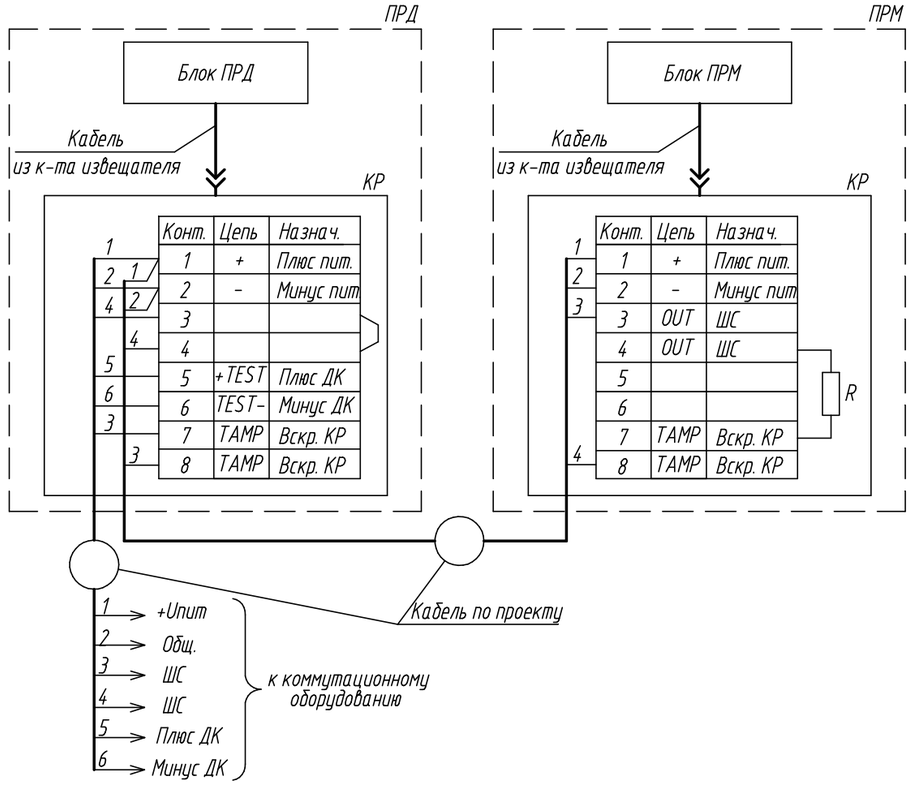

Схема подключения N3
(подключение извещателя транзитом через блок ПРМ)

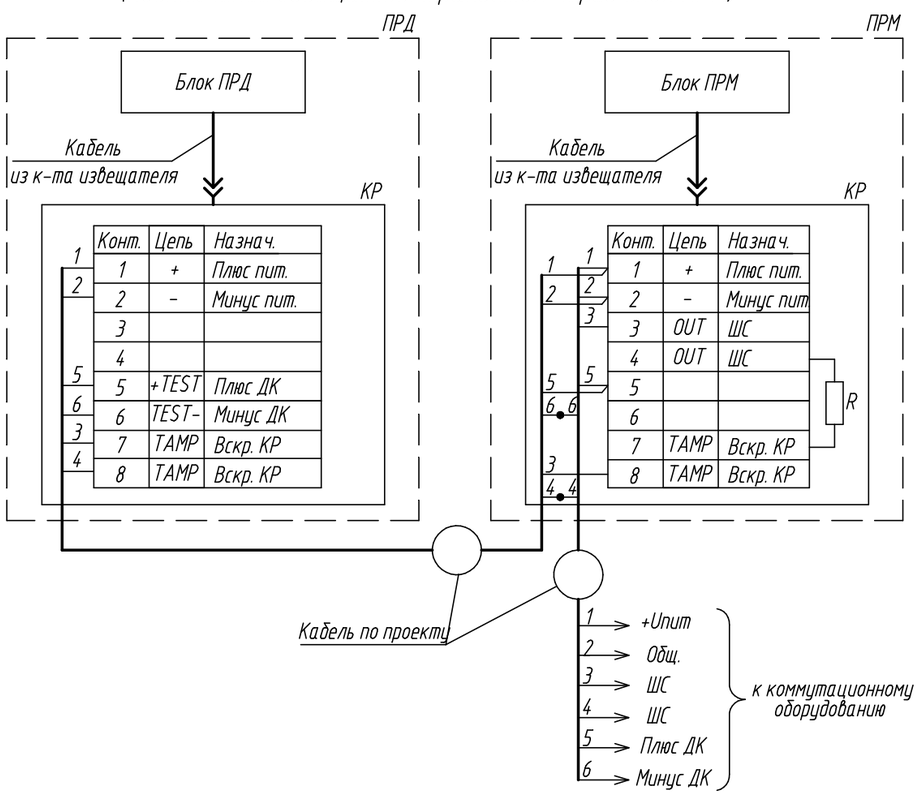

Поз.	Наименование	Кол.	Примечание
ПРМ	Приемник извещателя "ПРЕДЕЛ-200"	1	
ПРД	Передатчик извещателя "ПРЕДЕЛ-200"	1	
КР	Коробка распределительная из к-та извещателя	2	
R	Оконечный резистор (по проекту)	1	

1. Подключение производить в соответствии с эксплуатационной документацией на изделие.
2. Неиспользованные жилы кабеля заизолировать и уложить по месту.

Изм.	Кол.уч.	Лист	N° док.	Подп.	Дата	ТП-13		
						Типовой проект		
Разраб.						Охранная сигнализация. Охрана ворот и калиток.	Стадия	Лист	Листов
Пров.							ТП	22	24
Н.контр.						Схемы подключения извещателя ПРЕДЕЛ-200	СТ ПЕРИМЕТР охрана периметра		
Утв.									

Согласовано:

Взам. инв. N°

Подп. и дата

Инв. N° подл.

Формат А3

Схема подключения извещателя ДПР-10В с питанием от источника 12, 24В и передачей тревожного сообщения по проводной линии

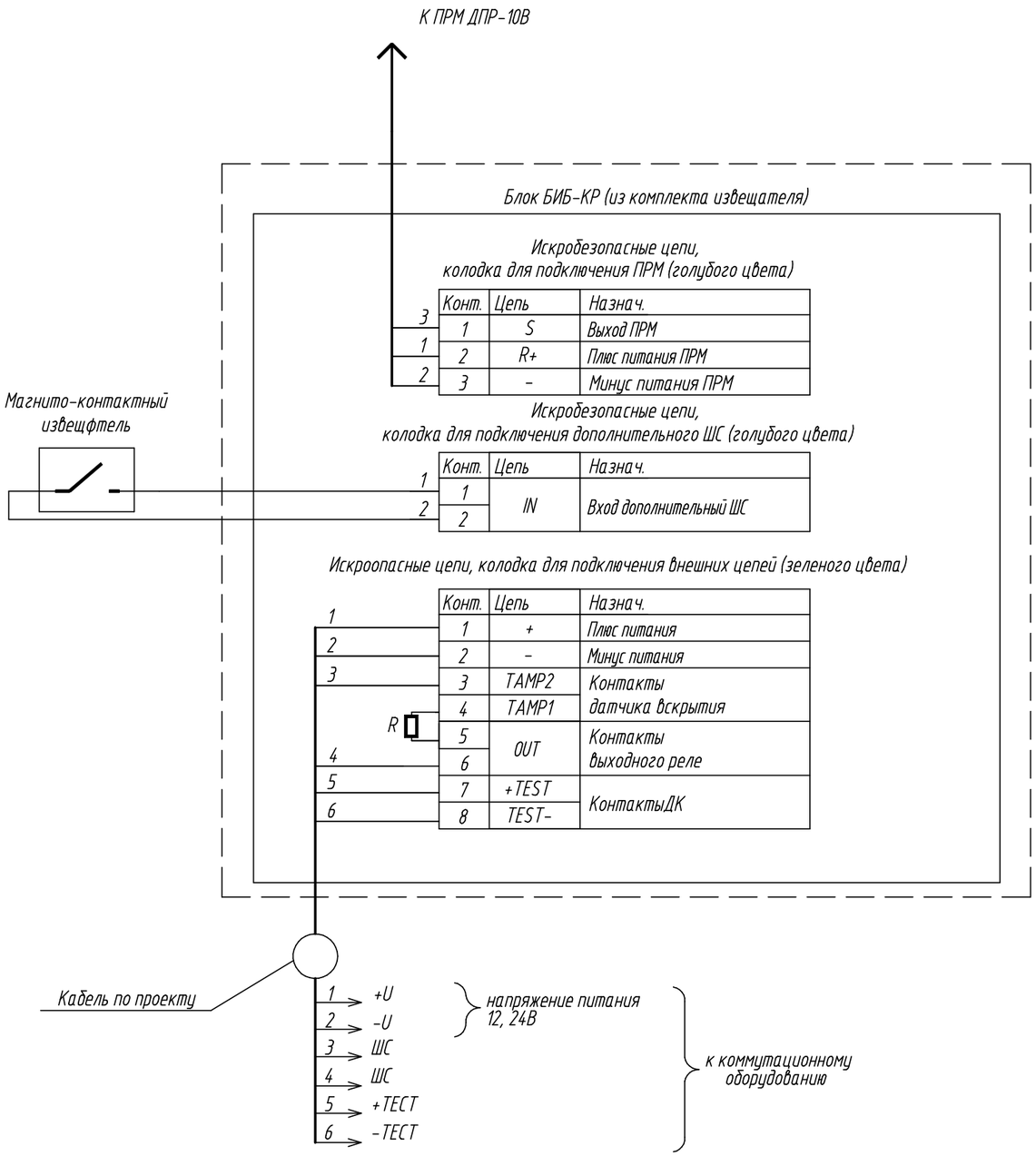

Поз.	Наименование	Кол.	Примечание
БИБ-КР	Барьер искробезопасности из к-та извещателя "ДПР-10В"	1	
R	Оконечный резистор (по проекту)	1	

1. Подключение производить в соответствии с эксплуатационной документацией на изделие;
2. Неиспользованные жилы кабеля заизолировать и уложить по месту;
3. Перемычку на плате БИБ-КР установить в положение 1;
4. Суммарная длина соединительных линий между блоками извещателя, ПРМ и БИБ-КР не должна превышать 100 м. Клеммные колодки на платах расчитаны на максимальное сечение провода 1,5.

Согласовано:

Взам.инв.N

Подп. и дата

Инв.Nподл.

Изм.	Кол.уч.	Лист	Nдок.	Подп.	Дата
Разраб.					
Пров.					
Н.контр.					
Утв.					

ТП-13

Типовой проект

Охранная сигнализация.
Охрана ворот и калиток.

Стадия	Лист	Листов
ТП	23	24

Схема подключения извещателя ДПР-10В

СТ ПЕРИМЕТР охрана периметра

Формат А3

Схема подключения извещателей АНТИРИС, ПРЕДЕЛ, ДПР-10В в систему ОРИОН

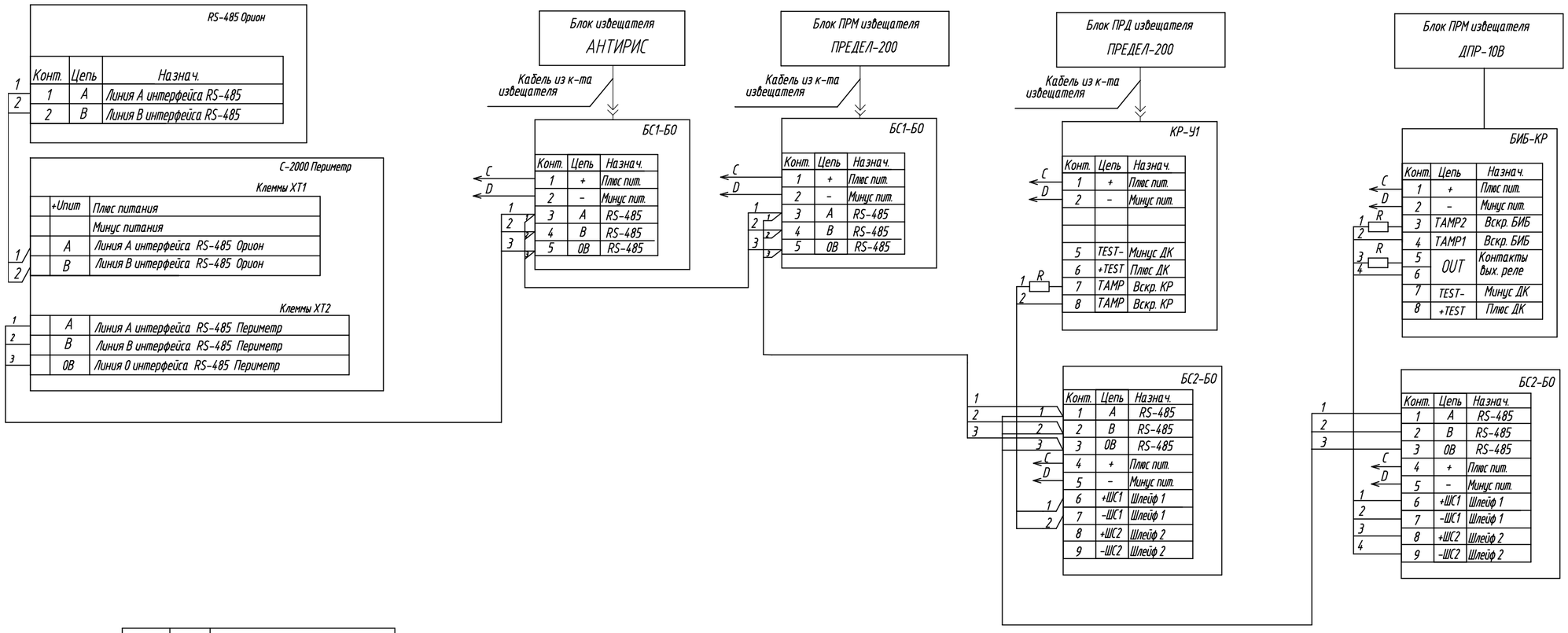

Конт.	Цепь	Назнач.
1	+	Плюс питания 12-24В
2	-	Минус питания 12-24В

R – Оконечный резистор (по проекту)

Согласовано:

Взам.инв.N

Подп. и дата

Инв.Nподл.

Изм.	Кол.уч.	Лист	Nдок.	Подп.	Дата
Разраб.					
Пров.					
Н.контр.					
Утв.					

ТП-13

Типовой проект

Охранная сигнализация. Охрана ворот и калиток.

Стадия	Лист	Листов
ТП	24	24

Схемы подключения извещателей по RS-485

СТ ПЕРИМЕТР охрана периметра

Формат А3